FALCON MINIプライスリスト
・ペダル　・ブレーキロッド　・ワイヤー関連

Photo	品番	商品名	希望小売価格(税込)
上記掲載(左側)	30PDAFMK/B	FALCON/PAROLIN ブレーキペダル MINI用 -COMP-	¥18,700 (税込)
上記掲載(右側)	30PDAAMK/B	FALCON/PAROLIN アクセルペダル MINI用 -COMP-	¥18,700 (税込)
	10PDCMK/B	FALCON/PAROLIN ペダル ボディ(側面用) MINI アクセル・ブレーキペダル共通	¥11,000 (税込)
	10PDPRN/B	FALCON/PAROLIN ペダル ピン(踏面用) アクセル・ブレーキペダル共通 (MINI&OK&KZ共通)	¥3,300 (税込)
	20UB06PD	ピロボール M6 -ブレーキロッド受け用- (MINI&OK&KZ共通)	¥2,750 (税込)
	20BCR08	FALCON/PAROLIN -ペダル用 ローラーブッシュ- (MINI&OK&KZ共通)	¥1,650 (税込)
	20CEP/Z	FALCON/PAROLIN -ペダルストッパーボルト用サポートコラム- アクセル・ブレーキペダル共通 (MINI&OK&KZ共通)	¥1,650 (税込)
	20RSO08/B	FALCON/PAROLIN アルミロゼットワッシャー M8	¥440 (税込)

FALCON MINIプライスリスト
・ペダル　・ブレーキロッド　・ワイヤー関連

Photo	品番	商品名	希望小売価格(税込)
	20VB08016	六角穴付き丸ボルト M6 x 16	¥165 (税込)
	20VS08035	皿ボルト M8 x 35	¥165 (税込)
	20VB06030	六角穴付き丸ボルト M6 x 30	¥165 (税込)
	20DSTD06	M6 ナット(高さ5mm)	¥22 (税込)
	20GB08	ペダル用ニードルローラー M8 (MINI&OK&KZ共通)	¥1,650 (税込)
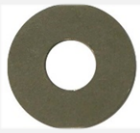	20RL10	ニードルローラー用ワッシャー M8-1mm (MINI&OK&KZ共通)	¥495 (税込)
	20RL25	ニードルローラー用ワッシャー M8-2.5mm (MINI&OK&KZ共通)	¥935 (税込)
	20MPRFMM	FALCON/PAROLIN ブレーキペダル スプリング -MINI用-	¥2,200 (税込)
	20MPRGMM	FALCON/PAROLIN アクセルペダル スプリング -MINI用-	¥2,200 (税込)
	20VC08065	キャップボルト M8 x 65	¥165 (税込)
	20DATB08H	ロックナット M8	¥77 (税込)
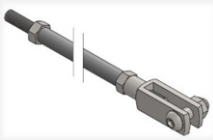	30AF300A	FALCON/PAROLIN ブレーキロッド COMP 300mm (ロッド、ケーブルカラー、ロッドフォーク x 1 のsetです。) MINI用	¥3,960 (税込)

FALCON MINIプライスリスト
・ペダル　・ブレーキロッド　・ワイヤー関連

Photo	品番	商品名	希望小売価格(税込)
	10BRFAF01	ブレーキロッド M6 x 290mm MINI用 （※上記ロッドCOMPのロッドボルト部分のみです。）	¥2,750（税込）
	20GUAFB	ブレーキロッド ケーブルカバー （※上記ロッドの保護カバーです。）	¥660（税込）
	30FSF	FALCON/PAROLIN セーフティワイヤー　COMP （MINI&OK&KZ共通）	¥4,180（税込）
	20FFL	セーフティワイヤー （※上記セーフティワイヤーのワイヤー単品です。）	¥2,860（税込）
	30MRSFF	FALCON/PAROLIN セーフティワイヤー　クランプ	¥550（税込）
	KM158	RR アクセルワイヤー クランプ	¥440（税込）
	20DSTD06	M6 ナット	¥22（税込）
	20FRCAFL	ブレーキロッド フォーク	¥1,320（税込）
	20VB06020	六角穴付き丸ボルトM6 x 20	¥165（税込）
	20DATB06L	M6 ナイロンナット	¥55（税込）
	20CEFP/Z	FALCON/PAROLIN アクセルワイヤーアジャスター サポート	¥1,100（税込）
	20REG06	アクセルワイヤーアジャスター M6	¥330（税込）

FALCON MINIプライスリスト
・ペダル　・ブレーキロッド　・ワイヤー関連

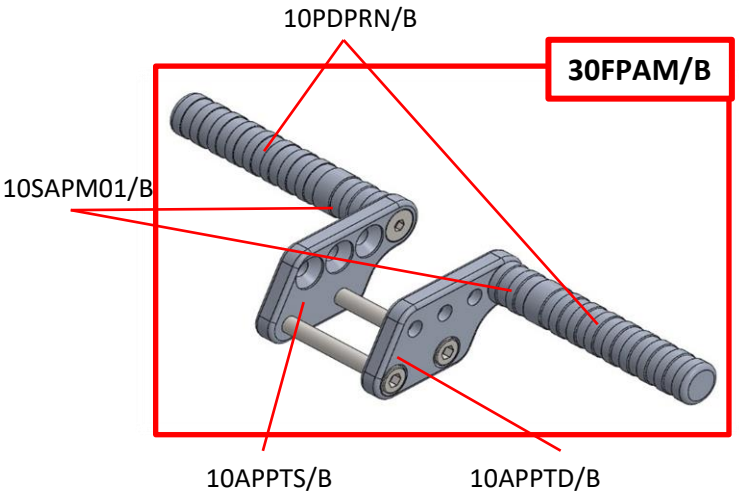

Photo	品番	商品名	希望小売価格(税込)
上記記載(左側)	30PDRMF2	FALCON/PAROLIN ペダルキット –MINI用– –横幅約28センチ–	¥33,000 (税込)
上記記載左側の商品より横幅が長く,本来大人用のOK&KZシャーシのペダルキットとなります。	30PDRMF3	FALCON/PAROLIN ペダルキット–OK&KZ用– –横幅約35センチ–	¥36,300 (税込)
上記記載(右側)	30FPAM/B	FALCON/PAROLIN フットサポート (MINIオプション/OK&KZ標準装備) (MINI&OK&KZ共通パーツ)	¥22,000 (税込)
	10PDPRN/B	FALCON/PAROLIN ペダル ピン(踏面用) アクセル・ブレーキペダル共通 (フットサポート踏面共通)	¥3,300 (税込)
	10SAPM01/B	FALCON/PAROLIN フットサポートスペーサー	¥1,100 (税込)
	10APPTD/B	FALCON/PAROLIN フットサポート ヒールサポート 右側	¥6,050 (税込)
	10APPTS/B	FALCON/PAROLIN フットサポート ヒールサポート 左側	¥6,050 (税込)

FALCON MINIプライスリスト
・ペダル　・ブレーキロッド　・ワイヤー関連

Photo	品番	商品名	希望小売価格(税込)
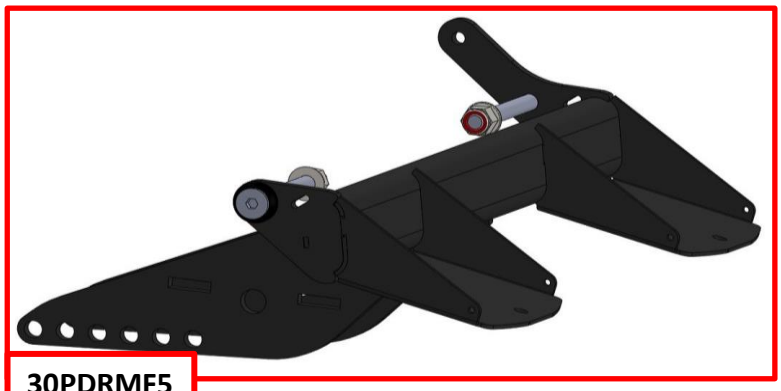 30PDRMF5			
※前ページ記載のペダルキットに比べ、約13センチほど手前にペダルを配置できます。 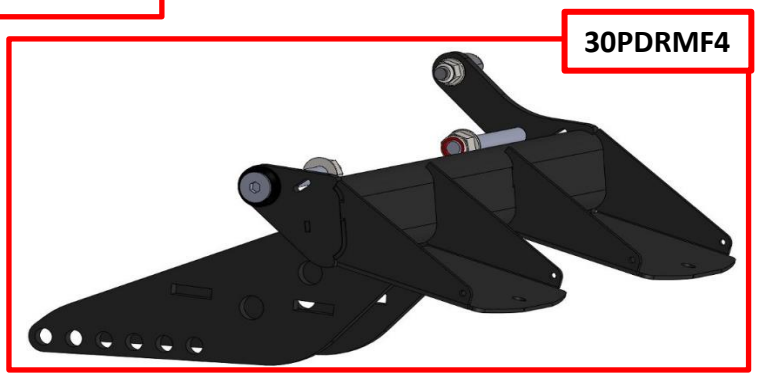 30PDRMF4			
上記記載(左上側)	30PDRMF5	FALCON/PAROLIN ペダルキット−OK&KZ用− 延長タイプ −横幅約35センチ−	¥39,600 (税込)
上記記載(右下側)	30PDRMF4	FALCON/PAROLIN ペダルキット−MINI用− 延長タイプ −横幅約28センチ−	¥37,400 (税込)

弊社商品は、ユーザー様への直接販売及び通信販売を行っておりません。全ての商品は、カートショップ様へお問い合わせください。
なお、当ページに記載されている表示価格は、税込み希望小売価格です。商品、仕様、価格等につきましては、為替の変動等、諸般の事情により予告なく変更される場合がございます。